Соединительные элементы для принадлежностей арматуры (резьбовое исполнение)

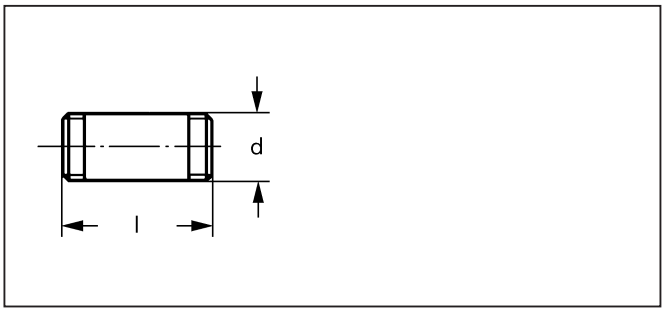

Указание:
Средняя длина ввинчивания (l1) составляет:

R 3/8"	=	7
R 1/4"	=	10
R 1/2"	=	13
R 3/4"	=	15
R 1"	=	17
R 1 1/2"	=	19
R 2"	=	24

Двойной ниппель

d	l	Номер заказа	Обозначение
R 1/4"	50	13900026017	R 1/4 X 50
R 1/4"	160	13900026347	R 1/4 X 160
R 3/8"	50	13900026027	R 3/8 X 50
R 3/8"	100	13900026617	R 3/8 X 100
R 3/8"	160	13900026437	R 3/8 X 160
R 3/8"	200	13900026047	R 3/8 X 200
R 3/8"	250	13900026337	R 3/8 X 250
R 3/8"	415	13900026447	R 3/8 X 415
R 1/2"	30	13900026637	R 1/2 X 30
R 1/2"	40	13900026547	R 1/2 X 40
R 1/2"	50	13900026057	R 1/2 X 50
R 1/2"	60	13900026647	R 1/2 X 60
R 1/2"	70	13900026067	R 1/2 X 70
R 1/2"	75	13900026527	R 1/2 X 75
R 1/2"	80	13900026077	R 1/2 X 80
R 1/2"	100	13900026557	R 1/2 X 100
R 1/2"	125	13900026687	R 1/2 X 125
R 1/2"	150	13900026657	R 1/2 X 150
R 1/2"	175	13900026537	R 1/2 X 175
R 1/2"	180	13900026087	R 1/2 X 180
R 1/2"	200	13900026097	R 1/2 X 200
R 1/2"	250	13900026297	R 1/2 X 250
R 1/2"	300	13900026307	R 1/2 X 300
R 1/2"	320	13900026107	R 1/2 X 320
R 1/2"	400	13900026467	R 1/2 X 400
R 3/4"	40	13900026827	R 3/4" X 40
R 3/4"	50	13900026117	R 3/4" X 50
R 3/4"	80	13900026127	R 3/4" X 80
R 3/4"	100	13900026627	R 3/4" X 100
R 3/4"	120	13900026567	R 3/4" X 120
R 3/4"	150	13900026667	R 3/4" X 150
R 3/4"	160	13900026137	R 3/4" X 160
R 3/4"	170	13900026597	R 3/4" X 170
R 3/4"	180	13900026147	R 3/4" X 180
R 3/4"	200	13900026157	R 3/4" X 200
R 3/4"	210	13900026507	R 3/4" X 210
R 3/4"	225	13900026167	R 3/4" X 225
R 3/4"	250	13900026477	R 3/4" X 250
R 3/4"	300	13900026317	R 3/4" X 300
R 3/4"	390	13900026837	R 3/4" X 390

Двойной ниппель

d	l	Номер заказа	Обозначение
R 1"	40	13900026847	R 1 X 40
R 1"	50	13900026177	R 1 X 50
R 1"	80	13900026397	R 1 X 80
R 1"	100	13900026187	R 1 X 100
R 1"	120	13900026197	R 1 X 120
R 1"	160	13900026207	R 1 X 160
R 1"	180	13900026407	R 1 X 180
R 1"	200	13900026217	R 1 X 200
R 1"	220	13900026607	R 1 X 220
R 1"	250	13900026487	R 1 X 250
R 1"	300	13900026327	R 1 X 300
R 1"	335	13900026577	R 1 X 335
R 1"	375	13900026857	R 1 X 375
R 1"	400	13900026807	R 1 X 400
R 1 1/2"	50	13900026227	R 1 1/2 X 50
R 1 1/2"	80	13900026677	R 1 1/2 X 80
R 1 1/2"	120	13900026237	R 1 1/2 X 120
R 1 1/2"	160	13900026247	R 1 1/2 X 160
R 1 1/2"	200	13900026257	R 1 1/2 X 200
R 1 1/2"	250	13900026517	R 1 1/2 X 250
R 1 1/2"	340	13900026817	R 1 1/2 X 340
R 2"	80	13900026267	R 2 X 80
R 2"	120	13900026697	R 2 X 120
R 2"	160	13900026277	R 2 X 160
R 2"	200	13900026287	R 2 X 200
R 2"	250	13900026707	R 2 X 250

Двойной ниппель, с покрытием Loctite 5061

d	l	Номер заказа
R 1/2"	50	13900026717
R 3/4"	50	13900026727
R 3/4"	80	13900026787
R 1"	50	13900026737
R 1"	80	13900026747

Двойной ниппель с резьбой NPT с одной стороны

d	l	Номер заказа	Обозначение
R 1/4"	50	13900026882	R 1/4 X 1/4 NPT X 50
R 3/4"	120	13900026752	R 3/4 X 3/4 NPT X 120
R 1"	120	13900026762	R 1 X 1 NPT X 120
R 1 1/2"	120	13900026772	R 1 1/2 X 1 1/2 NPT X 120
R 2"	120	13900026792	R 2 X 2 NPT X 120

РАЦИОНАЛ – поставщик оборудования Weishaupt в Россию и страны СНГ. **www.weishaupt.ru**

Max Weishaupt GmbH, D-88475 Schwendi, тел.: (0 73 53) 8 30, факс: (0 73 53) 8 33 58
Печатный номер 830**67**46RUS

Фирма оставляет за собой право на внесение технических изменений.
Перепечатка запрещена.

Соединительные элементы для принадлежностей арматуры (резьбовое исполнение)

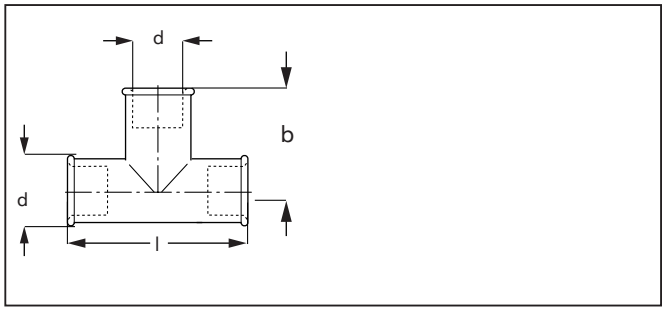

Тройник EN 10242 Внутренняя резьба № 130

d	l	b	Номер заказа	Обозначение
R ¾"	66	33	453608	¾-Zn-A EN10242
R 1"	76	38	453606	1-Zn-A EN10242
R 1 ½"	100	50	453609	1 ½-Zn-A EN10242
R 2"	116	58	453610	2-Zn-A EN10242

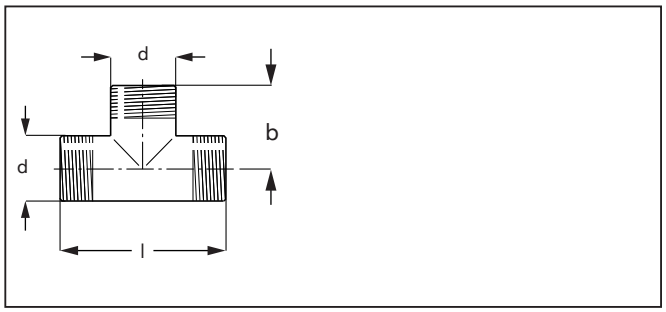

Тройник DIN 2950 Внешняя резьба № 135

d	l	b	Номер заказа	Обозначение
R ½"	74	37	453612	R ½ №135
R ¾"	86	43	453613	R ¾ №135
R 1"	96	48	453614	R 1 №135

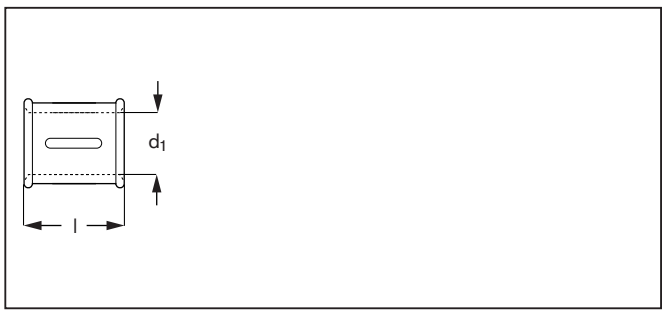

Муфта M2 EN 10242 № 270

d	l	Номер заказа	Обозначение
R ½"	36	453500	1/2-Zn-A EN 10242
R ¾"	39	453524	3/4-Zn-A EN 10242
R 1"	45	453514	1-Zn-A EN 10242
R 1 ½"	55	453515	1 1/2-Zn-A EN 10242
R 2"	65	453516	2-Zn-A EN 10242

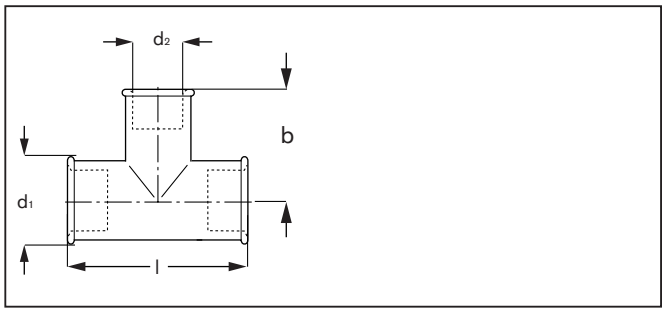

Тройник EN 10242 Внутренняя резьба-переходник № 130

d1	d2	l	b	Номер заказа	Обозначение
R ¾"	R ½"	60	31	453629	¾-½-Zn-A EN10242
R 1"	R ½"	64	34	453630	1-½-Zn-A EN10242
R 1½"	R ½"	72	42	453631	1½-½-Zn-A EN10242
R 2"	R ½"	76	43	453632	2-½-Zn-A EN10242

РАЦИОНАЛ – поставщик оборудования Weishaupt в Россию и страны СНГ. **www.weishaupt.ru**

Max Weishaupt GmbH, D-88475 Schwendi, тел.: (0 73 53) 8 30, факс: (0 73 53) 8 33 58
Печатный номер 830**674**46RUS

Фирма оставляет за собой право на внесение технических изменений.
Перепечатка запрещена.

Соединительные элементы для принадлежностей арматуры (резьбовое исполнение)

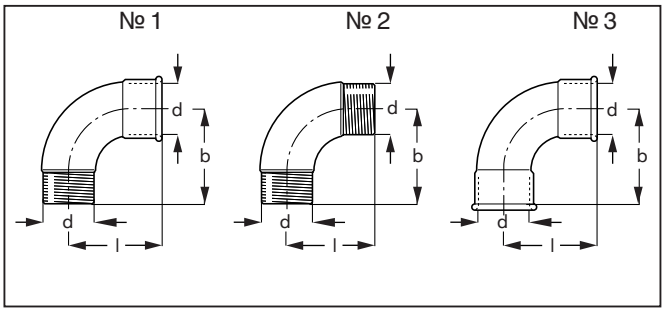

Длинное колено G4 EN 10242 № 1

d	l	b	№ заказа	Обозначение
R ½"	55	48	453230	½-Zn-A EN 10242
R ¾"	69	60	453231	¾-Zn-A EN 10242
R 1"	85	75	453218	1-Zn-A EN 10242
R 1 ¼"	104	96	453233	1 ¼-Zn-A EN 10242
R 1 ½"	116	105	453219	1 ½-Zn-A EN 10242
R 2"	140	130	453220	2-Zn-A EN 10242

Длинное колено G8 EN 10242 № 2

d	l	b	№ заказа	Обозначение
R 1"	85	85	453268	1-Zn-A EN 10242
R 1 ½"	116	116	453264	1 ½-Zn-A EN 10242
R 2"	140	140	453265	2-Zn-A EN 10242

Длинное колено G1 EN 10242 № 3

d	l	b	№ заказа	Обозначение
R ½"	48	48	453228	½-Zn-A EN 10242
R ¾"	60	60	453229	¾-Zn-A EN 10242
R 1"	75	75	453223	1-Zn-A EN 10242
R 1 ¼"	95	95	453234	1 ¼-Zn-A EN 10242
R 1 ½"	105	105	453224	1 ½-Zn-A EN 10242
R 2"	130	130	453225	2-Zn-A EN 10242

Указание:
Средняя длина ввинчивания (l1) составляет:

R ⅜"	=	10
R ¼"	=	10
R ½"	=	13
R ¾"	=	15
R 1"	=	17
R 1 ½"	=	19
R 2"	=	24

РАЦИОНАЛ – поставщик оборудования Weishaupt в Россию и страны СНГ. **www.weishaupt.ru**

Max Weishaupt GmbH, D-88475 Schwendi, тел.: (0 73 53) 8 30, факс: (0 73 53) 8 33 58
Печатный номер 830**67**46RUS

Фирма оставляет за собой право на внесение технических изменений.
Перепечатка запрещена.

Соединительные элементы для принадлежностей арматуры (резьбовое исполнение)

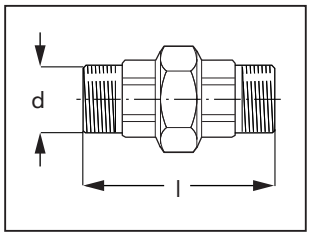

Резьбовое соединение, плоское уплотнение с наружной/наружной резьбой DIN2950 №336

d	l	Номер заказа	Обозначение
R 1/2"	84	453407	R 1/2 плоское уплотнение № 336
R 3/4"	92	453404	R 3/4 плоское уплотнение № 336
R 1"	105	453405	R 1 плоское уплотнение № 336
R 1 1/4"	123	453408	R 1 1/4 плоское уплотнение № 336
R 1 1/2"	115	453406	R 1 1/2 плоское уплотнение № 336

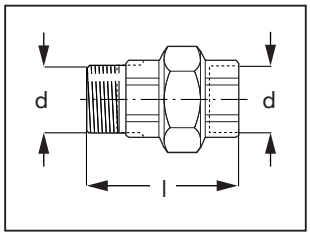

Резьбовое соединение, U2 EN 10242 №331

d	l	Номер заказа	Обозначение
R 3/8"	58	453402	3/8-Zn-A EN 10242
R 1/2"	66	453411	1/2-Zn-A EN 10242
R 3/4"	72	453401	3/4-Zn-A EN 10242
R 1"	80	453400	1-Zn-A EN 10242
R 2"	106	453412	2-Zn-A EN 10242

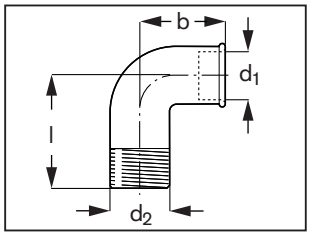

Уголок A4 EN 10242 № 92

d	l	b	Номер заказа	Обозначение
R 1/2"	37	28	453100	1/2 X 1/2-Zn-A EN 10242
R 3/4"	43	33	453135	3/4 X 3/4-Zn-A EN 10242
R 1"	52	38	453106	1X 1-Zn-A EN 10242
R 1 1/4"	60	45	453153	1 1/4 X 1 1/4-Zn-A EN 10242
R 1 1/2"	65	50	453155	1 1/2 X 1/2-Zn-A EN 10242

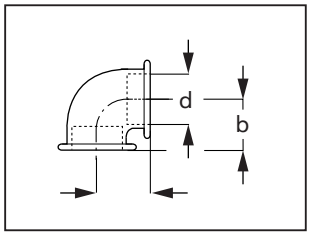

Уголок A1 EN 10242 № 90

d	l	b	Номер заказа	Обозначение
R 1/4"	21	21	453144	1/4-Zn-A EN 10242
R 3/8"	25	25	453103	3/8-Zn-A EN 10242
R 1/2"	28	28	453104	1/2-Zn-A EN 10242
R 3/4"	33	33	453143	3/4-Zn-A EN 10242
R 1"	38	38	453123	1-Zn-A EN 10242
R 1 1/2"	50	50	453137	1 1/2-Zn-A EN 10242
R 2"	58	58	453112	2-Zn-A EN 10242

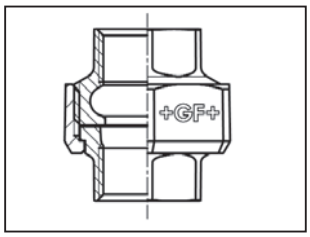

Резьбовое соединение U1, без уплотнения, с внутренней резьбой

d	a	b	Номер заказа
R 3/4"	52	22	453420
R 1"	59	25	453428
R 1 1/2 "	70	32	453427

РАЦИОНАЛ – поставщик оборудования Weishaupt в Россию и страны СНГ. **www.weishaupt.ru**

Max Weishaupt GmbH, D-88475 Schwendi, тел.: (0 73 53) 8 30, факс: (0 73 53) 8 33 58
Печатный номер 830**674**46RUS

Фирма оставляет за собой право на внесение технических изменений.
Перепечатка запрещена.

Соединительные элементы для принадлежностей арматуры (резьбовое исполнение)

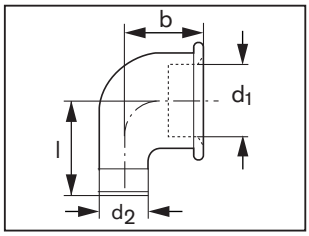

Уголок наружная резьба-переходник, внутренняя резьба A4 EN 10242 № 92

d1	d2	l	b	Номер заказа	Обозначение
R 3/4"	R 1/2"	40	30	453134	3/4 X 1/2-Zn-A EN 10242
R 1"	R 3/4"	47	37	453105	1 X 3/4-Zn-A EN 10242
R 1 1/4"	R 1"	55	40	453154	1 1/4 X 1-Zn-A EN 10242
R 1 1/2"	R1"	62	47	453151	1 1/2 X 1-Zn-A EN 10242
R 1 1/2"	R1 1/4"	64	52	453148	1 1/2 X 1 1/4"-Zn-A EN 10242

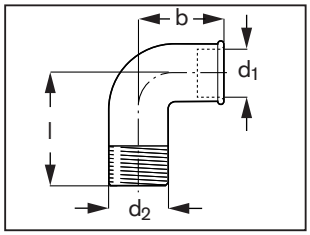

Уголок внутренняя резьба-переходник, наружная резьба № 92

d1	d2	l	b	Номер заказа	Обозначение
R 3/8"	R 1/2"	36	28	453150	3/8 X 1/2-Zn-A № 92
R 1/2"	R 3/4"	40	34	453102	1/2 X 3/4-Zn-A № 92
R 3/4"	R 1"	50	40	453136	3/4 X 1-Zn-A № 92
R 1"	R 1 1/4"	57	55	453127	1 X 1 1/4-Zn-A № 92

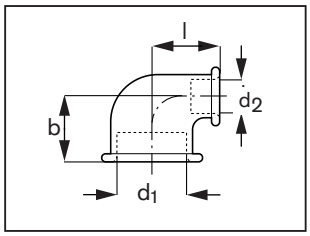

Уголок-переходник A1 EN 10242 № 90

d1	d2	l	b	Номер заказа	Обозначение
R 1"	R 1/2"	34	32	453108	1 X 1/2-Zn-A EN10242
R 1"	R 3/4"	36	35	453125	1 X 3/4-Zn-A EN10242
R 1 1/4"	R 3/4"	41	36	453129	1 1/4 X 3/4-Zn-A EN10242
R 1 1/4"	R 1"	43	39	453130	1 1/4 X 1-Zn-A EN10242
R 1 1/2"	R 3/4"	44	38	453138	1 1/2 X 3/4-Zn-A EN10242
R 1 1/2"	R 1"	46	42	453124	1 1/2 X 1-Zn-A EN10242
R 2"	R 1"	52	44	453115	2 X 1-Zn-A EN10242
R 2"	R 1 1/4"	54	48	453131	2 X 1 1/4-Zn-A EN10242
R 2"	R 1 1/2"	55	52	453116	2 X 1 1/2-Zn-A EN10242

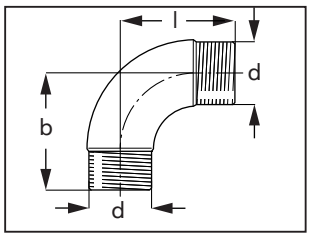

Уголок, наружная резьба DIN2950 № 94

d	l	b	Номер заказа	Обозначение
R 1/2"	37	37	453139	R 1/2 № 94
R 1"	47	47	453141	R 1 № 94

РАЦИОНАЛ – поставщик оборудования Weishaupt в Россию и страны СНГ. **www.weishaupt.ru**

Max Weishaupt GmbH, D-88475 Schwendi, тел.: (0 73 53) 8 30, факс: (0 73 53) 8 33 58
Печатный номер 830**674**46RUS

Фирма оставляет за собой право на внесение технических изменений.
Перепечатка запрещена.

Соединительные элементы для принадлежностей арматуры (резьбовое исполнение)

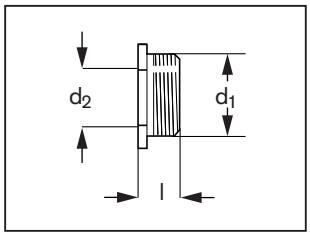

Ниппель N4 EN 10242 № 241

d1	d2	l	Номер заказа	Обозначение
R ½"	R ⅛"	24	453738	½ X ⅛-Zn-A EN10242
R ½"	R ⅜"	24	453701	½ X ⅜-Zn-A EN10242
R ½"	R ¼"	24	453759	½ X ¼-Zn-A EN10242
R ¾"	R ½"	26	453084	¾ X ½-Zn-A EN10242
R 1"	R ½"	29	453735	1 X ½-Zn-A EN10242
R 1"	R ¾"	29	453086	1 X ¾-Zn-A EN10242
R 1 ½"	R ¾"	31	453085	1½ X ¾-Zn-A EN10242
R 1 ½"	R 1"	31	453713	1½ X 1-Zn-A EN10242
R 2"	R ¾"	48	453710	2 X ¾-Zn-A EN10242
R 2"	R 1"	37	453719	2 X 1-Zn-A EN10242
R 2"	R 1 ½"	37	453718	2 X 1 ½-Zn-A EN10242
R 2 ½"	R 2"	40	453714	2 ½ X 2-Zn-A EN10242

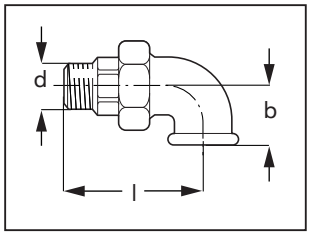

Угловое резьбовое соединение UA2 EN 10242 № 97

d	l	b	Номер заказа	Обозначение
R ⅜"	65	25	453419	⅜-Zn-A EN10242
R ½"	76	28	453421	½-Zn-A EN10242
R ¾"	82	33	453422	¾-Zn-A EN10242
R 1"	94	38	453423	1-Zn-A EN10242
R 1 ¼"	109	42	453426	1 ¼-Zn-A EN10242
R 1 ½"	115	50	453424	1 ½-Zn-A EN10242
R 2"	128	58	453425	2-Zn-A EN10242

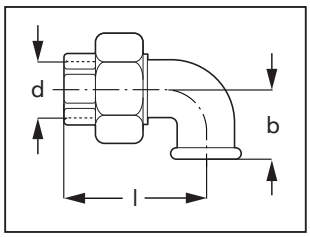

Угловое резьбовое соединение UA1 EN 10242 № 96

d	l	b	Номер заказа	Обозначение
R 1/2"	58	28	453415	1/2-Zn-A EN10242
R 3/4"	62	33	453417	3/4-Zn-A EN10242
R 1"	72	38	453418	1-Zn-A EN10242
R 1 1/2"	90	50	453266	1 1/2-Zn-A EN10242
R 2"	100	58	453267	2-Zn-A EN10242

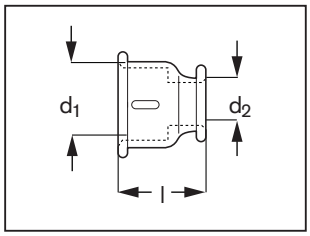

Муфта M2 EN 10242 № 240

d1	d2	l	Номер заказа	Обозначение
R 3/4"	R 1/2"	39	453730	3/4 x 1/2-Zn-A EN10242

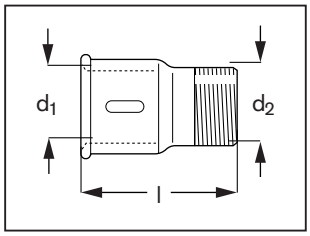

Муфта M4 EN 10242 № 246

d1	d2	l	Номер заказа	Обозначение
R ¾"	R ½"	48	453724	¾ X ½-Zn-A EN10242
R 1"	R ¾"	55	453741	1 X ¾-Zn-A EN10242
R 1 ½"	R ¾"	63	453758	1 ½ X ¾-Zn-A EN10242
R 1 ½"	R 1"	63	453746	1 ½ X 1-Zn-A EN10242
R 2"	R 1"	70	453747	2 X 1-Zn-A EN10242
R 2"	R 1 ½"	70	453745	2 X 1 ½-Zn-A EN10242

РАЦИОНАЛ – поставщик оборудования Weishaupt в Россию и страны СНГ. **www.weishaupt.ru**

Max Weishaupt GmbH, D-88475 Schwendi, тел.: (0 73 53) 8 30, факс: (0 73 53) 8 33 58

Печатный номер 830**67**46RUS

Фирма оставляет за собой право на внесение технических изменений.
Перепечатка запрещена.

Соединительные элементы для принадлежностей арматуры (фланцевое исполнение)

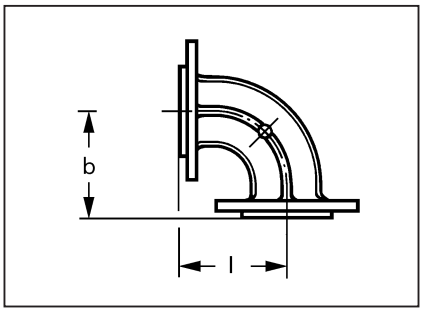

Фланцевое колено, 90°, из алюминия (допустимое максимальное рабочее давление 3 бар)
Не устанавливать перед регулятором высокого давления
Фланцевое соединение: DIN 2633 PN 16

DN	l	b	Масса, кг *	Номер заказа
25	90	90	1,3	151 330 2606/2
40	110	110	2,4	151 330 2607/2
50	120	120	3,0	151 329 2652/2
65	140	140	3,9	151 329 2653/2
80	165	165	5,0	151 329 2682/2
100	205	205	7,6	151 329 2655/2
125	245	245	10,2	151 329 2656/2
150	283	283	15,2	151 329 2657/2

В объем поставки входят винты, гайки и уплотнительное кольцо для одного места разъединения

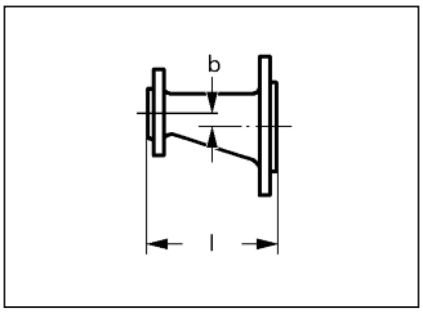

Переходный фланец, эксцентрический, из алюминия (допустимое максимальное рабочее давление 3 бар)
Не устанавливать перед регулятором высокого давления
Фланцевое соединение: DIN 2633 PN 16

DN_1	DN_2	l	b	Масса кг *	Номер заказа
25	40	144	7,5	2,6	151 329 2630/2
25	50	159	12,5	2,7	151 329 2631/2
25	65	172	20,0	3,3	151 329 2632/2
25	80	177	27,5	3,7	151 329 2683/2
40	50	163	5,0	3,7	151 329 2634/2
40	65	177	12,5	4,1	151 329 2635/2
40	80	181	20,0	4,4	151 329 2684/2
40	100	195	31,0	6,0	151 329 2637/2
50	65	180	7,5	4,4	151 329 2638/2
50	80	185	15,0	5,1	151 329 2685/2
50	100	197	26,0	6,3	151 329 2640/2
65	80	185	7,5	5,1	151 329 2686/2
65	100	197	18,5	6,6	151 329 2642/2
65	125	227	31,0	7,7	151 329 2643/2
80	100	207	11,0	7,0	151 329 2687/2
80	125	232	23,5	8,2	151 329 2688/2
100	125	234	12,5	9,4	151 329 2646/2
100	150	247	26,5	12,0	151 329 2647/2
125	150	250	14,0	12,8	151 329 2648/2

В объем поставки входят винты, гайки и уплотнительное кольцо для 2 мест разъединения

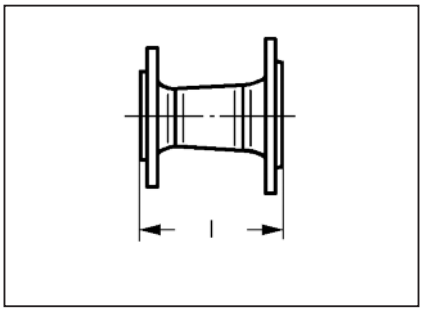

Размеры являются приблизительными. Фирма оставляет за собой право вносить изменения.

* Масса указана включая винты, гайки и уплотнительные кольца.

Переходный фланец, концентрический, из стали, серого чугуна и ковкого чугуна
(допустимое максимальное рабочее давление 16 бар)
Фланцевое соединение: DIN 2633 PN 16

DN_1	DN_2	l	Материал	Масса кг *	Номер заказа
25	40	150	Сталь	4,5	151 327 2671/2
25	50	165	Сталь	5,3	151 327 2680/2
25	65	173	Сталь	6,0	151 330 2620/2
25	80	182	Сталь	7,0	151 330 2621/2
40	50	200	Ковкий чугун	7,0	151 330 2625/2
50	65	200	Ковкий чугун	9,0	151 327 2682/2
50	80	200	Ковкий чугун	7,2	151 329 2689/2
50	100	200	Ковкий чугун	8,1	151 327 2644/2
65	80	200	Ковкий чугун	8,2	151 330 2608/2
80	100	200	Ковкий чугун	9,3	151 329 2690/2
80	125	200	Ковкий чугун	10,5	151 329 2691/2
80	150	200	Ковкий чугун	12,0	151 330 2622/2
100	125	200	Ковкий чугун	11,4	151 327 2689/2
100	150	200	Ковкий чугун	12,8	151 328 2626/2
125	150	200	Ковкий чугун	14,1	151 330 2623/2

В объем поставки входят винты, гайки и уплотнительное кольцо для 2 мест разъединения

РАЦИОНАЛ – поставщик оборудования Weishaupt в Россию и страны СНГ. **www.weishaupt.ru**

Max Weishaupt GmbH, D-88475 Schwendi, тел.: (0 73 53) 8 30, факс: (0 73 53) 8 33 58
Печатный номер 830**67**46RUS

Фирма оставляет за собой право на внесение технических изменений.
Перепечатка запрещена.

Соединительные элементы для принадлежностей арматуры (фланцевое исполнение)

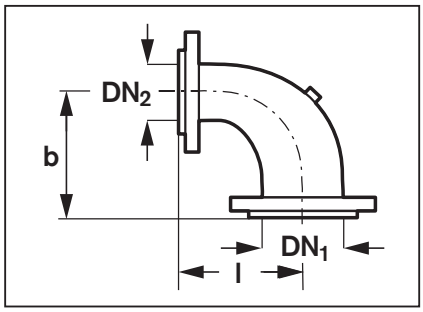

Размеры являются приблизительными. Фирма оставляет за собой право вносить изменения.

Переходный фланец, концентрический, из алюминия
(допустимое максимальное рабочее давление 3 бар)
Не устанавливать перед регулятором высокого давления
Фланцевое соединение: DIN 2633 PN 16

DN_1	DN_2	l	b	Масса, кг	Номер заказа
65	40	110	140	2,9	151 332 26132
65	50	120	140	3,1	151 332 26012
80	50	120	165	3,5	151 332 26022
80	65	140	165	4,1	151 332 26032
100	50	120	205	4,3	151 332 26042
100	65	140	205	4,6	151 332 26052
100	80	165	205	5,2	151 332 26062
125	50	140	245	5,6	151 332 26072
125	65	140	245	6,0	151 332 26082
125	80	165	245	6,5	151 332 26092
125	100	205	245	7,3	151 332 26102
150	100	205	283	8,5	151 332 26112
150	125	245	283	9,4	151 332 26122

Объём поставки: без соединительных элементов, необходимые соединительные элементы см. каталог “Принадлежности”, печатный номер 212.

РАЦИОНАЛ – поставщик оборудования Weishaupt в Россию и страны СНГ. **www.weishaupt.ru**

Max Weishaupt GmbH, D-88475 Schwendi, тел.: (0 73 53) 8 30, факс: (0 73 53) 8 33 58
Печатный номер 830**674**46RUS

Фирма оставляет за собой право на внесение технических изменений.
Перепечатка запрещена.

Соединительные элементы для принадлежностей арматуры (фланцевое исполнение)

Резьбовые фланцы с нарезной уплотнительной поверхностью DIN EN 1092-1

Область применения

Низкое давление до 500 мбар

Уплотнение

Форма уплотнительных поверхностей согласно DIN EN 1092-1

Уплотняющая поверхность по форме B1

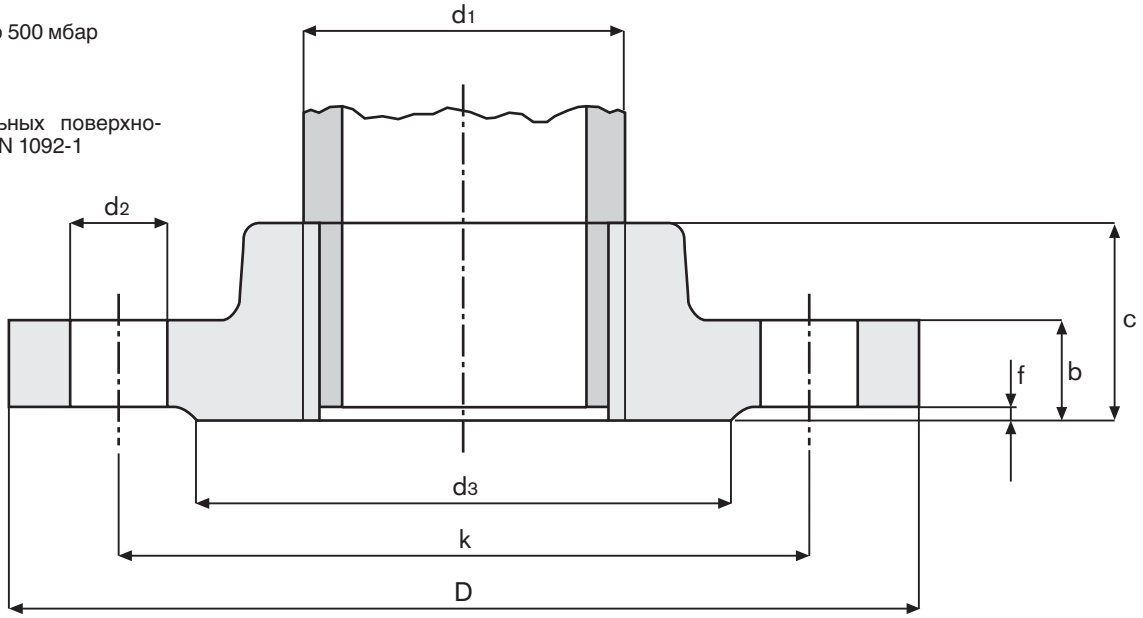

Пример:
Обозначение резьбового фланца типа 13 с уплотнительной поверхностью формы B1 для трубы номинальным диаметром 25, PN 40, из материала P250GH: Фланец EN 1092-1/13/B1/DN25/PN40/P250GH

Номин. диаметр	d_1	Трубная резьба Витворта DIN 2999	Фланец D	b	k	c	Уплотнительная поверхность d_3	f	Винты Кол-во	Резьба	d_2	Масса одного фланца	Номер заказа
	мм		мм	мм	мм	мм	мм	мм			мм	кг	
15/40	22	R 1/2	95	16	65	22	45	2	4	M 12	14	0,68	452 916
20/40	26,9	R 3/4	105	18	75	26	58	2	4	M 12	14	0,91	452 924
25/40	33,7	R 1	115	18	85	28	68	2	4	M 12	14	1,10	452 925
25/40	33,7	R 1 1/2	115	18	85	28	68	2	4	M 12	14	1,0	2171042302/7
40/40	48,3	R 1 1/2	150	18	110	32	88	3	4	M 16	18	1,78	452 920
50/16	60,3	R 2	165	18	125	28	102	3	4	M 16	18	2,43	452 921
65*	76,1	R 2	180	20	145	32	122	3	4	M 16	18	1,32	1513362618/7
80*	88,9	R 2	200	20	160	32	138	3	8	M 16	18	1,58	1513362620/7
65/16	76,1	R 2 1/2	185	18	145	32	122	3	8	M 16	18	3,22	452 922
80/16	88,9	R 3	200	20	160	34	138	3	8	M 16	18	4,04	452 923

* Материал: EN 755 3.1645

РАЦИОНАЛ – поставщик оборудования Weishaupt в Россию и страны СНГ. **www.weishaupt.ru**

Max Weishaupt GmbH, D-88475 Schwendi, тел.: (0 73 53) 8 30, факс: (0 73 53) 8 33 58

Печатный номер 830**67**46RUS

Фирма оставляет за собой право на внесение технических изменений.
Перепечатка запрещена.

Соединительные элементы для принадлежностей арматуры (фланцевое исполнение)

Фланец под сварку согласно DIN EN 1092-1

Область применения

допустимое максимальное
рабочее давление 16 бар / 40 бар

Уплотнение
Форма уплотнительных
поверхностей согласно DIN EN 1092-1

Уплотняющая
поверхность
по форме B1

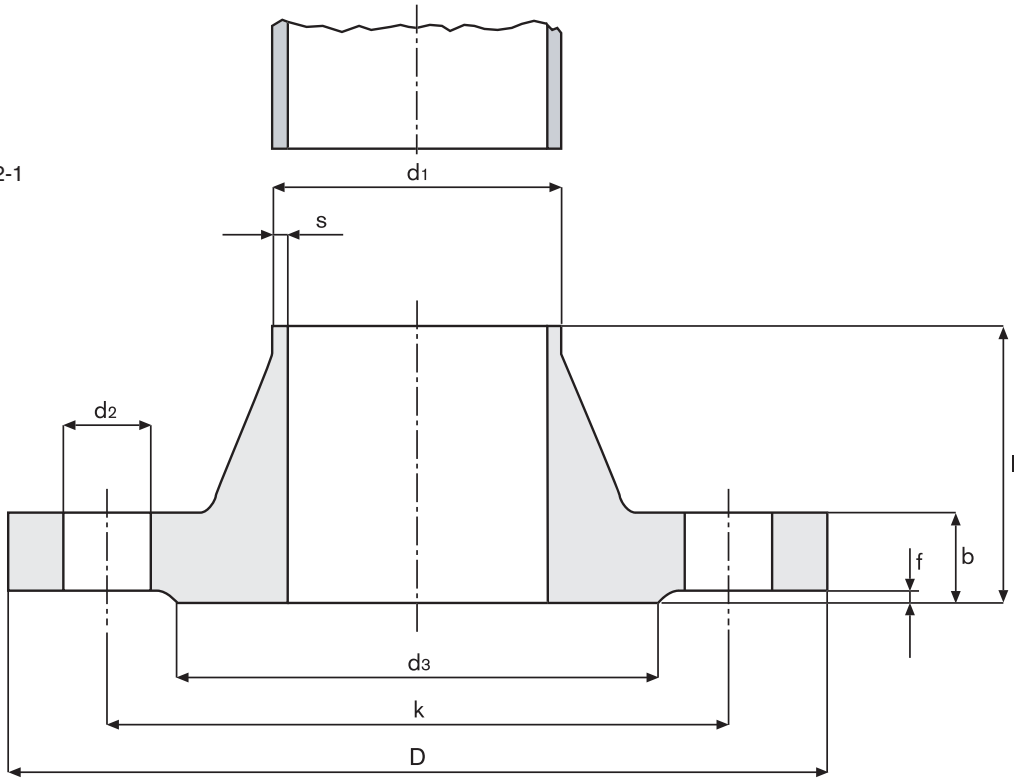

Пример:
Обозначение фланца под сварку типа 11 с уплотнительной поверхностью формы B1 с номинальным диаметром 100, PN16, из материала P250GH: Фланец EN 1092-1/11/B1/DN100/PN16/P250GH

Труба		Фланец				Насадка	Уплотнительная поверхность			Винты		Масса фланца	Номер заказа
номинальный диаметр	d_1*) мм	D мм	b мм	∅k мм	l мм	s мм	d_3 мм	f мм	Кол-во	Резьба	d_2 мм	кг	
20/40	26,9	105	18	75	40	2,3	58	2	4	M12	14	0,952	452 940
25/40	33,7	115	18	85	40	2,6	68	2	4	M12	14	1,14	452 941
32/40	42,4	140	18	100	42	2,6	78	2	4	M16	18	1,65	452 901
40/40	48,3	150	18	110	45	2,6	88	3	4	M16	18	1,86	452 942
50/40	60,3	165	18	125	48	2,9	102	3	4	M16	18	2,53	452 936
65/16	76,1	185	18	145	45	2,9	122	3	4	M16	18	3,06	452 910
80/16	88,9	200	20	160	50	3,2	138	3	8	M16	18	3,70	452 911
100/16	114,3	220	20	180	52	3,6	158	3	8	M16	18	4,62	452 913
125/16	139,7	250	22	210	55	4,0	188	3	8	M16	18	6,30	452 914
150/16	168,3	285	22	240	55	4,5	212	3	8	M20	22	7,75	452 918

РАЦИОНАЛ – поставщик оборудования Weishaupt в Россию и страны СНГ. **www.weishaupt.ru**

Max Weishaupt GmbH, D-88475 Schwendi, тел.: (0 73 53) 8 30, факс: (0 73 53) 8 33 58
Печатный номер 830**674**46RUS

Фирма оставляет за собой право на внесение технических изменений.
Перепечатка запрещена.

Соединительные элементы для принадлежностей арматуры (фланцевое исполнение)

Промежуточное кольцо

Описание

Промежуточное кольцо для газа зажигания, линии утечки газа или для манометра устанавливается между двумя фланцами

Номинальное давление макс. 4 бар

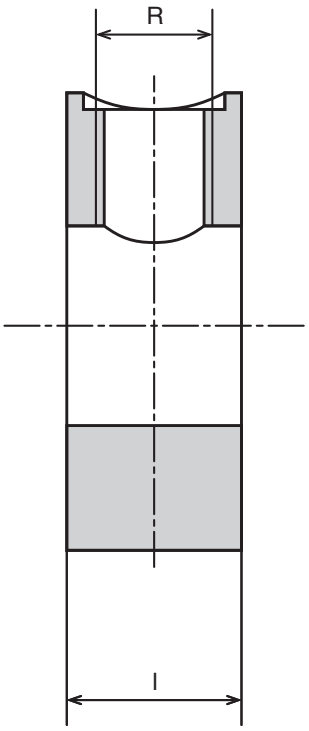

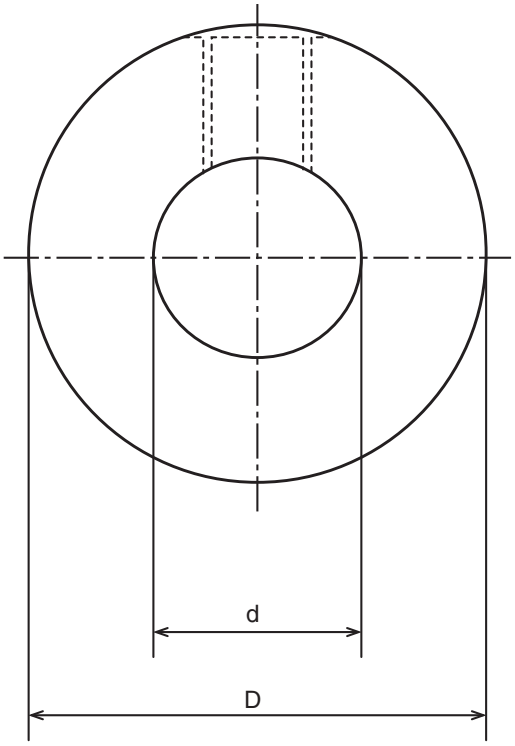

DN	D мм	d мм	l мм	R	Масса кг	Номер заказа
25	70	25	40	3/4”	0,825	151 336 2667/2
40	94	40	40	3/4”	1,520	151 327 2625/2
50	109	50	40	3/4”	1,700	151 327 2674/2
65	129	70	40	3/4”	1,900	151 327 2675/2
80	144	85	40	3/4”	2,060	151 327 2676/2
100	164	105	40	3/4”	3,280	151 327 2677/2
125	194	125	40	3/4”	3,800	151 327 2678/2
150	218	160	40	3/4”	5,475	270 805 2616/2

РАЦИОНАЛ – поставщик оборудования Weishaupt в Россию и страны СНГ. **www.weishaupt.ru**

Max Weishaupt GmbH, D-88475 Schwendi, тел.: (0 73 53) 8 30, факс: (0 73 53) 8 33 58
Печатный номер 830**67**46RUS

Фирма оставляет за собой право на внесение технических изменений.
Перепечатка запрещена.